GARMIN®

KOERA KAELARIHMASEADE T 20

Kasutusjuhend

© 2023 Garmin Ltd. või selle filiaalid

Kõik õigused kaitstud. Vastavalt autoriõigusseadustele ei tohi käesolevat juhendit kopeerida ei osaliselt ega täielikult ilma Garmini-poolse kirjaliku nõusolekuta. Garmin jätab endale õiguse muuta või parendada oma tooteid ning teha käesolevasse juhendisse muudatusi ilma kohustuseta sellest isikuid või organisatsioone selliste muudatuste või parenduste tegemisest teavitada. Toote kasutamise kohta lisateabe ning värskeimate uuenduste saamiseks külastage veebilehte www.garmin.com.

Garmin®, logo Garmin ja Alpha® on ettevõttele Garmin Ltd. või selle haruettevõtetele kuuluvad kaubamärgid, mis on registreeritud USA-s ja teistes riikides. Garmin Express™ on ettevõttele Garmin Ltd. või selle haruettevõtetele kuuluv kaubamärk. Neid kaubamärke ei tohi ilma ettevõtte Garmin selgesõnalise loata kasutada.

TORX®on ettevõtte Acument Intellectual Properties, LLC USA-s ja teistes riikides registreeritud kaubamärk.Wi-Fi® on ettevõtte Wi-Fi Alliance Corporation kaubamärk. Muud kaubamärgid või kaubanimed kuuluvad nende vastavatele omanikele.

Sisukord

Alustamine 1
Koera kaelarihma seade 1
Seadme sisselülitamine 1
Seadme väljalülitamine 1
Koera kaelarihma seadme laadimine 2
Satelliitsignaalide hankimine 2
Koera lisamine navigaatorisse Alpha® juhtmevaba sidumise abil 2
Koera kaelarihma paigaldamine 3

Koera jälgimine ja treenimine 3
Koera jälgimine 3
Koera treenimine 3
Sideühendus koera kaelarihmaseadmega 4
Dünaamilise uuendussageduse kasutamine 4
Unerežiimi kasutamine 4

Seadme teave 5
Kasutusjuhendi hankimine 5
Tooteuuendused 5
VHF-raadio teave 5
Koera kaelarihma seadme tehnilised andmed 6

Lisa 6
Lisavarustuse ostmine 6
Koera kaelarihma patarei vahetamine 7
Koera paindliku kaelarihma vahetamine 8
Koera kaelarihma vahetamine 8
Koera kaelarihma VHF-antenni vahetamine 9

Alustamine

⚠ HOIATUS

Toote hoiatused ja muu olulise teabe leiad toote karbis olevast juhendist *Tähtis ohutus- ja tootealane teave*.

Koera kaelarihma seade

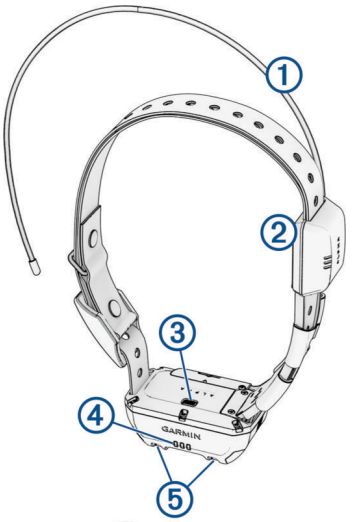

1	VHF-antenn
2	GPS-antenn
3	Toitenupp
4	Oleku märgutuli
5	Vilkuvad majaka märgutuled

Seadme sisselülitamine

- Hoia koera kaelarihma toitenuppu all seni, kuni kaelarihma oleku märgutuli hakkab vilkuma ja kostavad piiksud.

Seadme väljalülitamine

Hoia toitenuppu all, kuni oleku märgutuli põleb punaselt.

Koera kaelarihmaseade piiksub ja lülitub välja.

Koera kaelarihma seadme laadimine

TEATIS

Korrosiooni ennetamiseks kuivata enne laadimisklambri ühendamist koera kaelarihmaseadme kontaktid ja ümbritsev ala korralikult.

Enne koera kaelarihmaseadme esmakordset kasutust tuleks aku täis laadida. Täiesti tühja aku laadimiseks kulub umbes viis tundi.

1 Kinnita laadimisklamber ① koera kaelarihmaseadme ② külge.

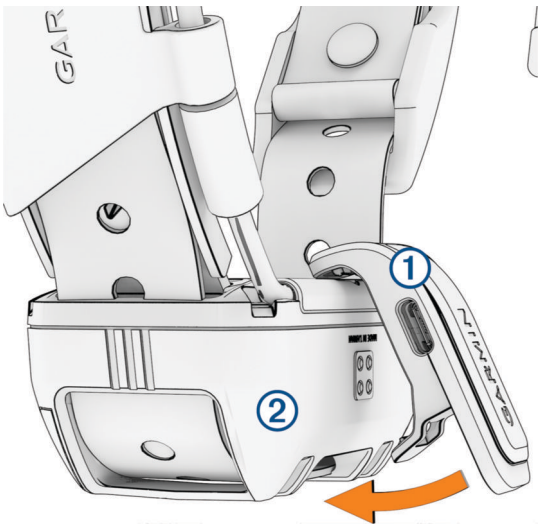

2 Ühenda toitekaabli väiksem ots laadimisklambri mini-USB-porti laadimisklambri peal.
3 Ühenda toitekaabel toiteallikaga.
   Kaelarihma laadimisel on oleku LED-märgutuli püsivalt punane.
4 Eemalda laadimisklamber kaelarihmalt, kui oleku LED-märgutuli muutub püsivalt roheliseks.

Satelliitsignaalide hankimine

Enne kui paigaldad koerale kaelarihmaseadme, peavad koera kaelarihmaseade ja navigaator satelliitsignaale vastu võtma. Satelliitide hankimine võtab natuke aega.

1 Mine lagedasse paika.
2 Lülita sisse mõlemad seadmed.
   olekuribal näitab GPS-signaali tugevust.

Kui koera kaelarihmaseade on satelliidisignaali vastu võtnud, vilgub oleku märgutuli roheliselt.

Koera lisamine navigaatorisse Alpha® juhtmevaba sidumise abil

Juhtmevabaks sidumiseks peab koera kaelarihmaseade olema navigaatori Alpha levialas.

1 Hoia koera kaelarihma toitenuppu all, kuni seade piiksub kaks korda (u 2 sekundit järjest) ja seejärel vabasta toitenupp.
   Oleku märgutuli vilgub siniselt. Koera kaelarihmaseade on nüüd navigaatoriga sidumiseks valmis.
2 Vali navigaatoris **Dog List** > **Add Dog**.
3 Vali **Pair Collar** ja järgi ekraanil esitatavaid juhiseid.
4 Kui koera kaelarihm on lisatud, sisesta koera nimi ja vali ✔.
5 Vali selle koera kaelarihma seadme majaka värv ja siis suvand ✔.

Koera kaelarihma paigaldamine

⚠ ETTEVAATUST

Ära pihusta seadmele ega kaelarihmale tugevatoimelisi kemikaale, sh (kui mitte ainult) kirbu- või puugisprei. Enne koerale kaelarihma paigaldamist veendu, et koerale pihustatud mis tahes kirbu- või puugisprei on täielikult kuivanud. Tugevatoimelise kemikaali väike kogus võib plastkomponente ja kaelarihma kahjustada.

Enne koerale kaelarihma panemist peab siduma navigaatori ja koera kaelarihmaseadme (*Koera lisamine navigaatorisse Alpha® juhtmevaba sidumise abil*, lehekülg 2) ning hankima satelliidisignaalid (*Satelliitsignaalide hankimine*, lehekülg 2).

1 Säti kaelarihm nii, et saateantenn on suunaga ülespoole, GPS-antenn samuti ülespoole ning LED-tulukesed suunaga ette.
2 Paiguta kaelarihm ümber koera kaela keskosa.
3 Pinguta rihma nii, et see oleks koeral tihedalt kaela ümber, ja kinnita pannal.

   MÄRKUS. kaelarihm peab olema kindlalt paigal ja ei tohi koera kaelas pöörelda või libiseda. Koer peab saama toitu ja vett normaalselt neelata. Jälgi koera käitumist ja kontrolli, et kaelarihm poleks liiga pingul.

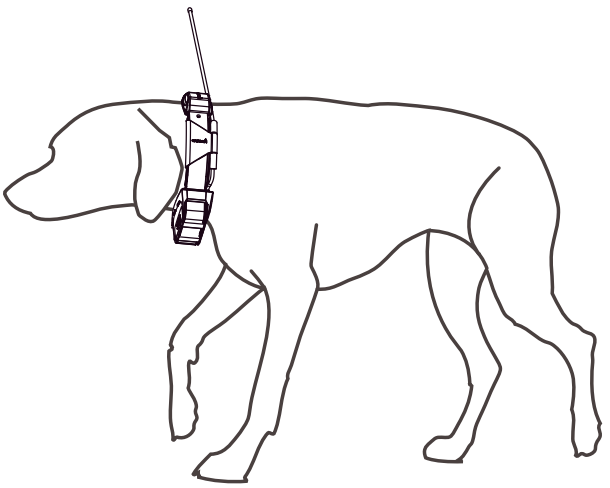

4 Kui rihm on liiga pikk, lõika üleliigne ära, kuid jäta vähemalt 7,62 cm (3 tolli) alles.

Koera jälgimine ja treenimine

Üks navigaator suudab jälgida mitut koera kaelarihmaseadet ja teisi navigaatoreid.

Koera jälgimine

Navigaator võimaldab sul oma koera või mitut koera jälgida jälgimiskompassi või kaardi abil. Kaardil kuvatakse sinu asukoht, sinu koera asukoht ning rajad. Kompassi osuti näitab koera praeguse asukoha suunda.

Koera treenimine

TEATIS

Peaksid uurima treenimismeetodeid, mis sobivad kõige paremini sulle, sinu koerale ja sinu vajadustega. Selles käsiraamatus on välja toodud mõned põhijuhised treenimiseks, kuid igal koeral on ainulaadsed treenimisvajadused.

Õigesti kasutades on treeningsüsteem Alpha väga tõhus treenimise vahend, mis aitab sinu koeral oma potentsiaali täielikult ära kasutada. Treeningusüsteemi tuleks kasutada osana üldisest treeninguprogrammist.

Alusta koera treenimist rihma otsas ilma treeningsüsteemita Alpha. Peaksid oma koerale õpetama kõrval käimist, istumist ja sinu juurde tulemist. Peale seda, kui koer teab neid kolme põhikäsklust, saad alustada treenimist koera kaelarihmaseadme ja rihmaga. Lõpuks, kui koer täidab järjekindlalt rihma ja kaelarihma kasutades käsklusi, võid rihma eemaldada ning treenida ainult kaelarihmaseadmega.

Treenimismeetodid

MÄRKUS. jälgimiskaelarihmade treeningufunktsioonid ei ole kõigis piirkondades saadaval.

Toon: aktiveerib treeningnupu vajutamise ajaks helisignaali.

Vibratsioon: ergutab koera vibratsiooniga kogu treeningnupu vajutamise ajal kuni 8 sekundit. Vibratsiooni tõhusus võib olenevalt koera temperamendist ja kogemusest erineda.

Sideühendus koera kaelarihmaseadmega

Parima sidesignaali saamiseks tuleks navigaatori ja koera kaelarihmaseadme vahel tagada takistusteta vaateväli. Parima nägemisjoone saavutamiseks peaksid liikuma oma piirkonna kõrgeimasse kohta (näiteks mäe otsas).

Parim	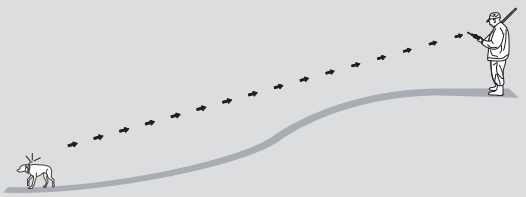
Hea	
Halb	

Dünaamilise uuendussageduse kasutamine

Kui oma koera aktiivselt jälgid, võib koera kaelarihmaseade kasutada dünaamilist uuendussagedust, et aidata säästa akut, lähtudes sinu koera tegevusest.

1 Vali **Dog List**.
2 Vali koer.
3 Vali **Update Rate** > **Dynamic**.

Unerežiimi kasutamine

Enne kui saad unerežiimi sisse lülitada, pead leidma koera asukoha, kasutades ühilduvat koera kaelarihmaseadet.

Kui see on navigaatoriga seotud, saab koera kaelarihmaseadme aku säästmiseks unerežiimi lülitada, kui sa oma koera parajasti aktiivselt ei jälgi.

1 Vali **Dog List**.
2 Vali koer.
3 Vali ☰ > **Adjust Collar Sleep Mode**.
4 Tee valik:
   - Unerežiimi lülitumiseks vali **Sleep**.
   - Unerežiimist väljumiseks vali **Wake**.

Seadme teave

Kasutusjuhendi hankimine

Uusima kasutusjuhendi leiad veebist.

1 Ava veebileht www.garmin.com/support.
2 Vali **Juhendid**.
3 Oma toote valimiseks järgi ekraanil kuvatavaid juhiseid.

Tooteuuendused

Installi arvutisse Garmin Express™ (www.garmin.com/express).

Tagab Garmin® seadmetel allolevatele teenustele hõlpsa juurdepääsu.:

- Tarkvarauuendused
- Toote registreerimine

Wi-Fi® seadistamine koera kaelarihmaseadme jaoks

Kui see on ühendatud navigaatoriga, mis toetab koera kaelarihmaseadmes Wi-Fi-tehnoloogia seadistamist, saab koera kaelarihmaseade otsida läheduses asuvaid Wi-Fi-võrke ja luua ühenduse valitud võrguga. Kui koera kaelarihmaseade on ühendatud Wi-Fi-võrguga, otsib see automaatselt saadaolevaid tarkvarauuendusi ja installib need siis, kui koera kaelarihmaseade laeb ja on ühendatud Wi-Fi-võrgu levialas.

1 Vali **Dog List**.
2 Vali koer.
3 Vali ☰ > **Collar Wi-Fi Setup** ja järgi ekraanil kuvatavaid juhiseid.

Rakenduse Garmin Expressseadistamine

1 Ühenda oma seade USB-kaablit kasutades arvutiga.
2 Külasta veebilehte garmin.com/express.
3 Järgi ekraanil kuvatavaid juhiseid.

Koera kaelarihmaseadme ühendamine arvutiga

TEATIS

Korrosiooni ennetamiseks tuleb enne laadimisklambri ühendamist koera kaelarihmaseadme kontaktid ja ümbritsev ala kuivatada.

1 Kinnita laadimisklamber koera kaelarihmaseadme külge.
2 Ühenda USB-kaabli väike ots laadimisklambri USB-porti.
3 Ühenda teine USB-kaabli ots arvuti USB-porti.

VHF-raadio teave

Seda seadet võib kasutada ainult teatud raadiosagedustel, mis erinevad olenevalt riigist, kus seadet kasutatakse. Kasutaja saab navigaatorile ja koera kaelarihmaseadmele paigaldada teistsuguse antenni. Antenni vahetamisel võib raadio helikvaliteet paraneda ja kiirgusvõimsus suureneda. Seadmega ei peaks kasutama kolmanda isiku antenni või ettevõtte Garmin heakskiiduta antenni. Vaata lehelt www.garmin.com/tracking-legal lisateavet selle toote jõudluse ja raadiosageduse, seaduspäraste lisaseadmete ning riikide võimsuspiirangute kohta.

Koera kaelarihma seadme tehnilised andmed

Aku tüüp	Laetav ja vahetatav liitium-ioonaku[1] Saadaval valikuline laiendatud akukarbi lisavarustus[2]
Aku kasutusaeg	Kuni 68 tundi. Valikulise laiendatud akukarbi lisavarustusega kuni 136 tundi
Töötemperatuuri vahemik	-20 kuni 60 °C (-4 kuni 140 °F)
Laadimise temperatuurivahemik	0 kuni 40 °C (32 kuni 104 °F)
Hoiutemperatuuri vahemik	-20° kuni 70 °C (-4° kuni 158 °F)
ANT® juhtmevaba leviulatus	Kuni 10 m (32,8 jalga)
VHF-raadio leviulatus	Kuni 14,48 km (9 miili)
Juhtmeta sagedusalad/protokollid	152–169 MHz juures 23,1 dBm max, 2,4 GHz juures 12,33 dBm max
EU SAR	0,15 W/kg samaaegne torso, 0,15 W/kg samaaegne jäse
Veekindluse tase	1 ATM[3]

Lisa

Lisavarustuse ostmine

- Lisatarvikute valik on saadaval internetis aadressil garmin.com või kohaliku Garmin edasimüüja poes.

[1] Kasutamiseks üksnes ettevõtte Garmin osaga, mille tootenumber on 361-00035-16.
[2] Kasutamiseks üksnes ettevõtte Garmin osaga, mille tootenumber on 361-00148-00.
[3] Seade talub rõhku, mis on võrdne 10 m sügavusega. Lisateavet vt veebilehelt garmin.com/waterrating.

Koera kaelarihma patarei vahetamine

Enne patarei vahetamist eemalda koera kaelarihma seadmelt kogu mustus, vesi ja prügi. Lisaks läheb sul vaja väikest Phillips (#2) kruvikeerajat ja väikest TORX® (T5) kruvikeerajat.

1 Eemalda VHF-antenni kattelt kaks kruvi ①.

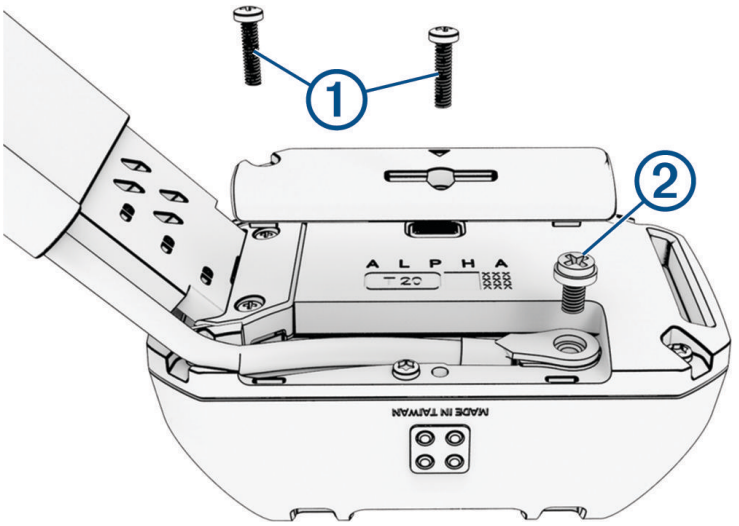

2 Eemalda VHF-antenni kate.

3 Eemalda kruvi ②, mis kinnitab VHF-antenni tagaplaadi külge.

4 Eemalda tagaplaadi välisservadelt kuus kruvi ③.

Jäta patareil oleku LED-i ja laadimisklambrite konnektorite paiknemine meelde. Uus patarei tuleb paigaldada sama moodi.

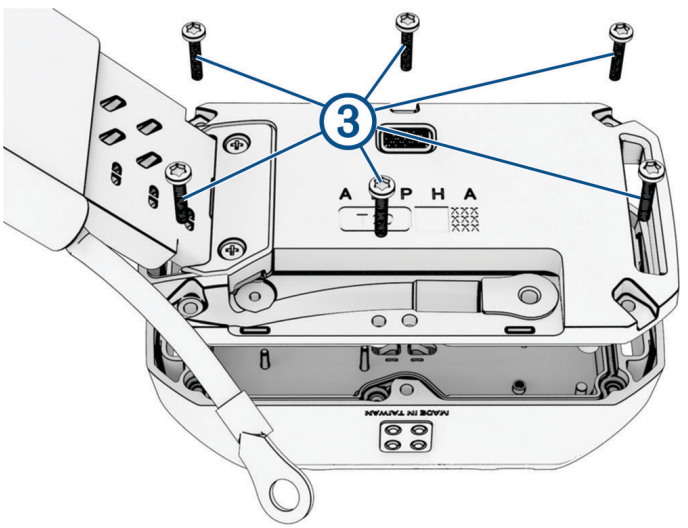

5 Eemalda patarei.

MÄRKUS. veendu, et tihend või patarei tihend eemaldatakse koos patareiga. Veendu, et uue patarei tihend poleks kahjustatud ja see istub korralikult soonde.

6 Ühenda uus patarei tagaplaadiga ja keera kruvid kinni.

7 Kinnita VHF-antenni kinnitav kruvi tagasi tagaplaadi külge.

8 Aseta kate VHF-antennile tagasi.

9 Sisesta VHF-antenni katte kaks kruvi ja keera need kinni.

Kui oled vana patarei eemaldanud, võta patarei nõuetekohaseks käitlemiseks ühendust kohaliku jäätmejaamaga.

Koera paindliku kaelarihma vahetamine

Enne koera paindliku kaelarihma vahetamist eemalda koera kaelarihmalt kogu mustus, vesi ja prügi. Selleks läheb sul vaja väikest Phillips (#2) kruvikeerajat.

1 Eemalda kaks kruvi ①, mis kinnitavad koera paindliku kaelarihma tagaplaadi külge.

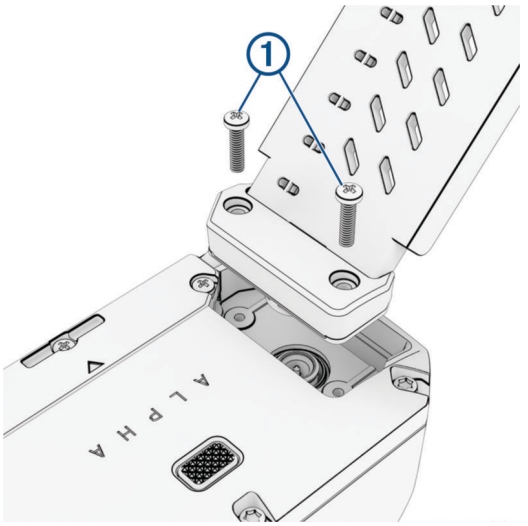

2 Eemalda koera kaelarihma vana paindlik rihm.

3 Aseta uus paindlik rihm tagaplaadile, pinguta see ja kinnita kahe kruviga.

Koera kaelarihma vahetamine

Enne koera kaelarihma vahetamist eemalda koera kaelarihmalt kogu mustus, vesi ja prügi.

1 Tõmba koera kaelarihm antennijuhikust ja koera kaelarihma seadmest välja.
Kaelarihma eemaldamiseks pead seda võib-olla lükkama ja tõmbama.

2 Suuna uus koera kaelarihm läbi koeraseadme ja antennijuhiku.

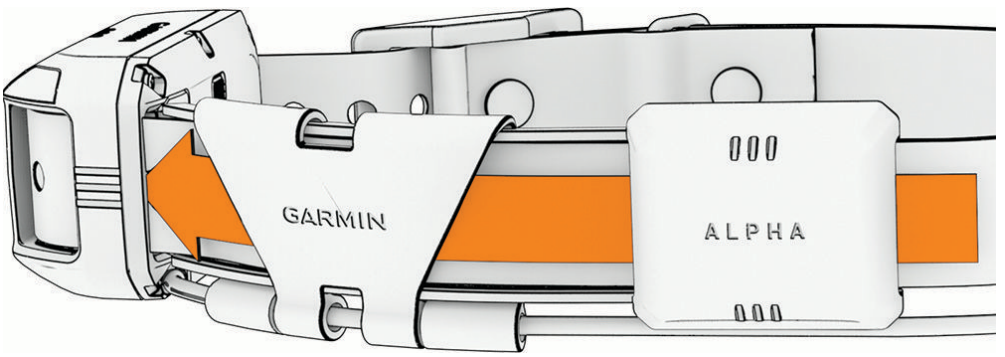

Koera kaelarihma VHF-antenni vahetamine

Enne VHF-antenni vahetamist eemalda koera kaelarihmalt kogu mustus, vesi ja prügi. Selleks läheb sul vaja väikest Phillips (#2) kruvikeerajat.

1 Eemalda VHF-antenni kattelt kaks kruvi ①.

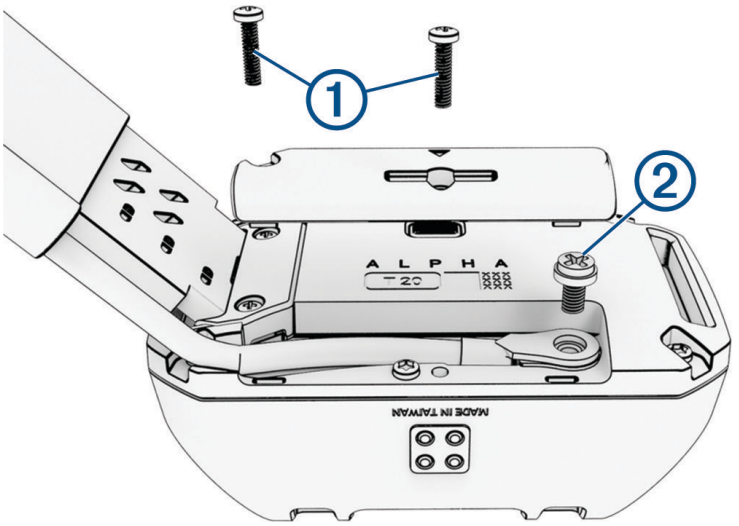

2 Eemalda VHF-antenni kate.
3 Eemalda kruvi ②, mis kinnitab VHF-antenni tagaplaadi külge.
4 Tõmba antenn läbi antennijuhiku ja eemalda vana antenn.
5 Suuna uus VHF-antenn läbi antennijuhiku.
6 Kinnita VHF-antenni kinnitav kruvi tagasi tagaplaadi külge.
7 Aseta kate VHF-antennile tagasi.
8 Sisesta VHF-antenni katte kaks kruvi ja keera need kinni.
9 Kinnita antenn täiendavate antenniklambritega (valikuline).